Istruzioni di montaggio cassaforma per ventilconvettore Ventana Incasso / Installation Instructions for Ventana Built-In Fan Coil Formwork / Instructions de montage du coffrage pour ventilo-convecteur encastrable Ventana / Montageanleitung für das Gehäuse des Ventana-Einbau-Gebläse Konvektors / Montage-instructies voor bekisting van Ventana inbouwventilatorconvector

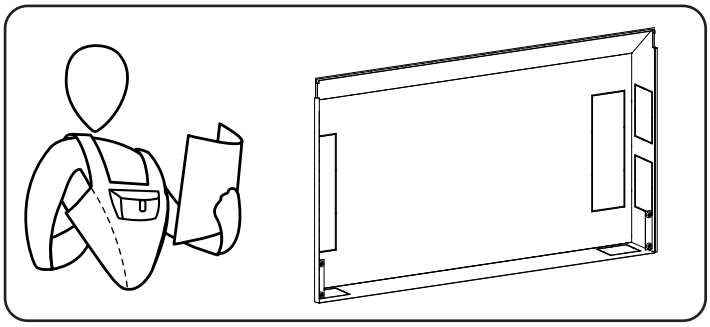

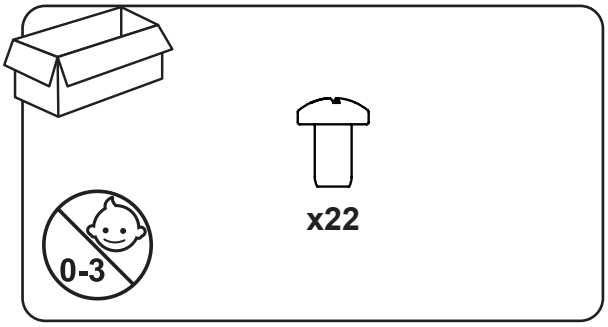

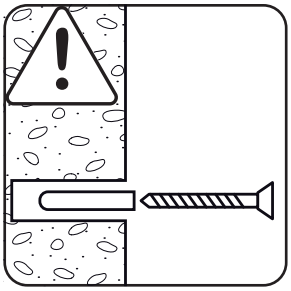

IT É responsabilità dell'installatore dotarsi di sistemi di fissaggio adeguati (es. viti + tasselli).

EN It is the installer's responsibility to provide suitable fastening systems (e.g. screws and wall plugs).

FR Il incombe à l'installateur de se munir de systèmes de fixation appropriés (par ex. vis et chevilles).

DE Es ist Verantwortung des Installateurs, geeignete Befestigungssysteme (z. B. Schrauben und Dübel) bereitzustellen.

NL Het is de verantwoordelijkheid van de installateur om geschikte bevestigingssystemen te voorzien (bijv. schroeven en pluggen).

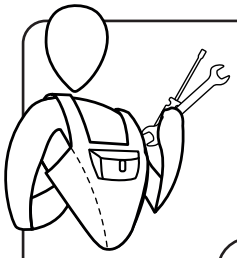

1

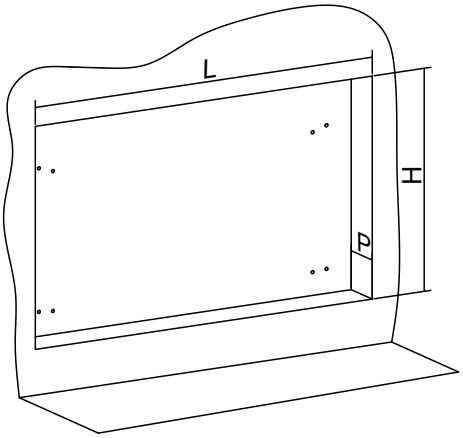

Mod.	L [mm]	H [mm]	P [mm]
2000	650	740	135
4000	845	740	135
6000	1035	740	135
8000	1230	740	135

2

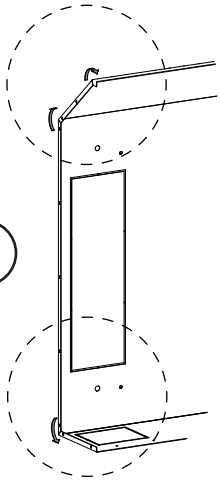

3

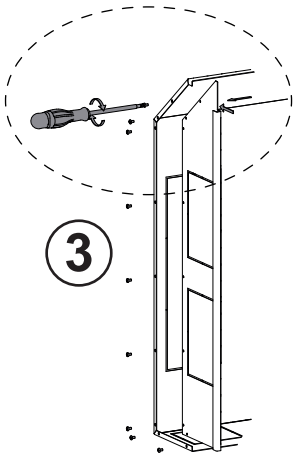

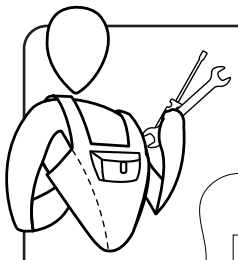

4

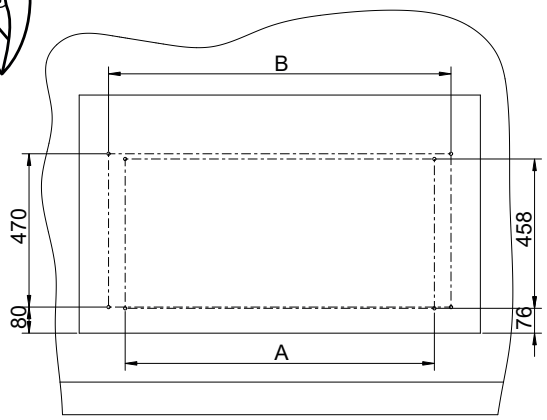

5

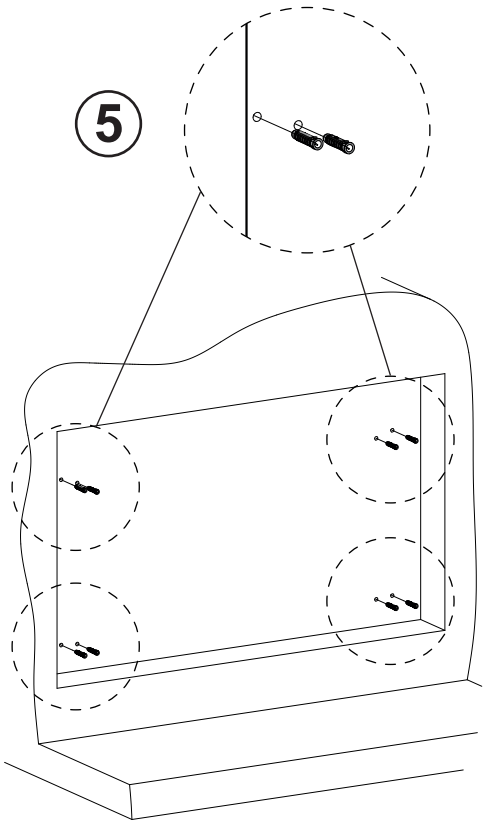

Fori unità interna di scambio termico Holes for internal heat exchange unit Trous pour l'unité intérieure d'échange thermique Löcher für Wärmetauscher-Innengerät Gaten voor interne warmtewisselaarunit	
Mod.	A [mm]
2000	372
4000	564
6000	756
8000	948

Fori cassaforma Formwork holes Trous de coffrage Löcher für Gehäuse Bekistingsgaten	
Mod.	B [mm]
2000	474
4000	666
6000	858
8000	1050

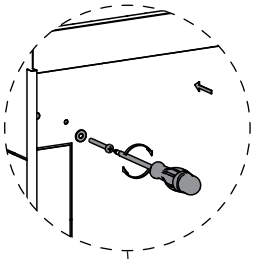

6

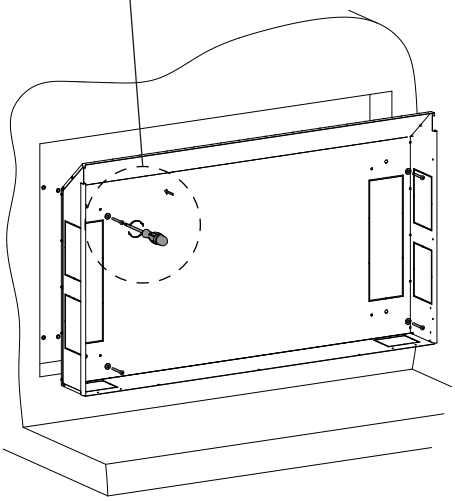

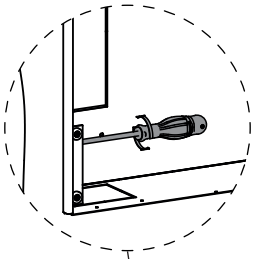

7

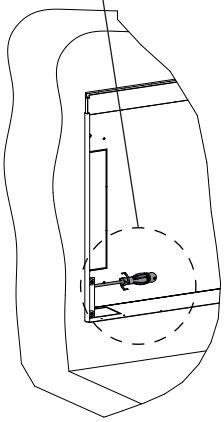

8

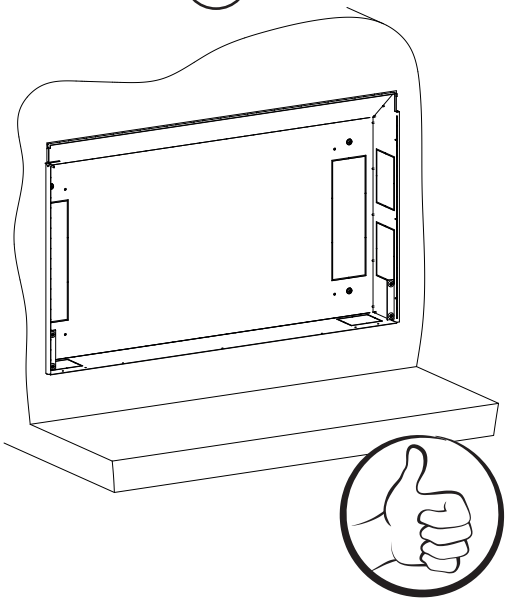

CORDIVARI srl · Zona Ind. Pagliare 64020 Morro D'Oro (TE) Italia · cordivari.it · cordivaridesign.it · Tel. +39 085 80401 Fax +39 085 8041418
C.F.-P.IVA-VAT Id nr. IT00735570673 · REA TE Nr.92310 · Cap. Sociale € 10.000.000,00 i.v. · UNI EN ISO 9001 · 14001 · 45001