CORDIVARI®

# ISTRUZIONI DI MONTAGGIO
# ASSEMBLY INSTRUCTIONS
# INSTRUCTIONS DE MONTAGE

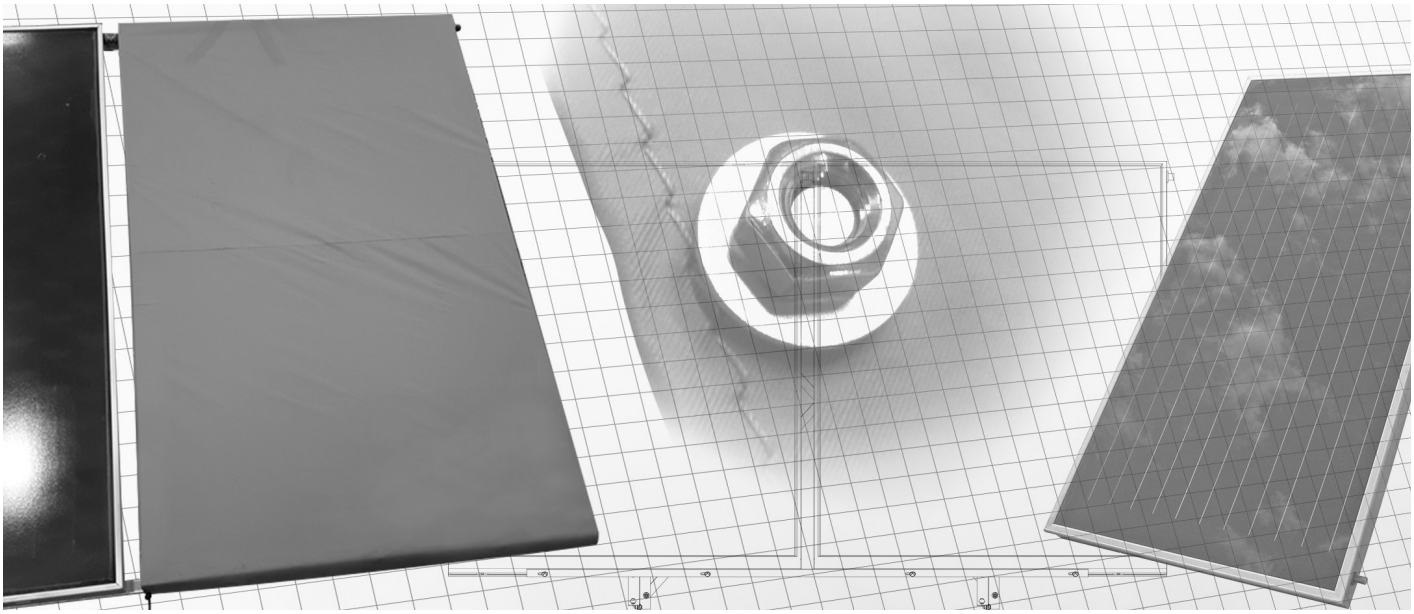

## Models:

Telo di copertura collettore solare piano
Flat solar collector cover tarpaulin
Bache de couverture de capteur solaire plan

www.cordivari.com
www.cordivaridesign.com

**IT** - Istruzione di montaggio Telo di copertura collettore solare piano . . . . . **3**

**EN** - Assembly instructions Flat solar collector cover tarpaulin . . . . . **6**

**FR** - Instructions de montage Bache de couverture de capteur solaire plan . . . . . **9**

# Istruzioni di montaggio

## 1. Generalità

Il presente documento è destinato all'installatore ed all'utilizzatore finale. Pertanto dopo l'installazione e l'avvio dell'impianto occorre assicurarsi che esso sia consegnato all'utilizzatore finale o al responsabile della gestione dell'impianto.
Codici prodotti di riferimento: **5775000000035 - 5775000000036**

### 1.1 Simboli utilizzati

Pericolo generico

Pericolo di caduta

Obbligo di indossare il casco protettivo

Obbligo di indossare calzature protettive

Obbligo di indossare guanti di protezione

Utilizzare adeguati sistemi di imbragatura individuale

## 2. Destinazione d'uso

Il telo di copertura in PVC per i collettori solari termici va utilizzato in caso di lavori di manutenzione che prevedano lo svuotamento del sistema per evitare che la generazione di calore dovuta all'irraggiamento solare danneggi il collettore. Il telo va utilizzato ogni qualvolta vi sia un'assenza prolungata dall'abitazione o comunque in caso di riduzione del fabbisogno termico dell'impianto solare. Il telo va utilizzato in sede di avviamento dell'impianto, in particolare durante la fase di riempimento, a collettore vuoto e fin quando non sono terminate tutte le operazioni di montaggio e riempimento.

## 3. Componenti

| **cod.** | **5775000000035** | **cod.** | **5775000000036** |
|---|---|---|---|
| N°1 | telo per collettore da 2,0 m² | N°1 | telo per collettore da 2,5 m² |
| N°10 | viti testa a martello M8x20 | N°12 | viti testa a martello M8x20 |
| N°10 | rondelle 8x16 | N°12 | rondelle 8x16 |
| N°10 | dadi M8 | N°12 | dadi M8 |
| N°4 | magneti D.16 M6 | N°4 | magneti D.16 M6 |
| N°4 | rondelle 6x18 | N°4 | rondelle 6x18 |
| N°4 | dadi M16 | N°4 | dadi M16 |
| Manuale di istruzioni | | Manuale di istruzioni | |

## 4. Installazione

**Pericolo di ustioni**
I collettori solari, in condizioni di irraggiamento e temperature ambiente elevate, si trova ad una temperatura molto elevata. Prestare la massima attenzione durante le operazioni di montaggio. In particolare, prestare la massima attenzione alle tubazioni del fuido primario.

**Pericolo di caduta**
Il montaggio di impianti solari comporta molto spesso la necessità di operare su tetti o solai con conseguenti pericoli di cadute. In queste condizioni occorre attenersi alle vigenti disposizioni in materia di sicurezza. In particolare predisporre adeguati sistemi anticaduta e di protezione.

### 4.1 Utensili occorrenti

1 Chiave fissa da 13 mm

1 Chiave fissa da 10 mm

1 Giravite a taglio

### 4.2 Installazione

Obbligo di indossare il casco protettivo

Obbligo di indossare calzature protettive

Obbligo di indossare guanti di protezione

Nel caso in cui non fossero disponibili sistemi di protezione anticaduta, utilizzare adeguati sistemi di imbragatura individuale.

Seguire le indicazioni riportate nelle figure sottostanti.

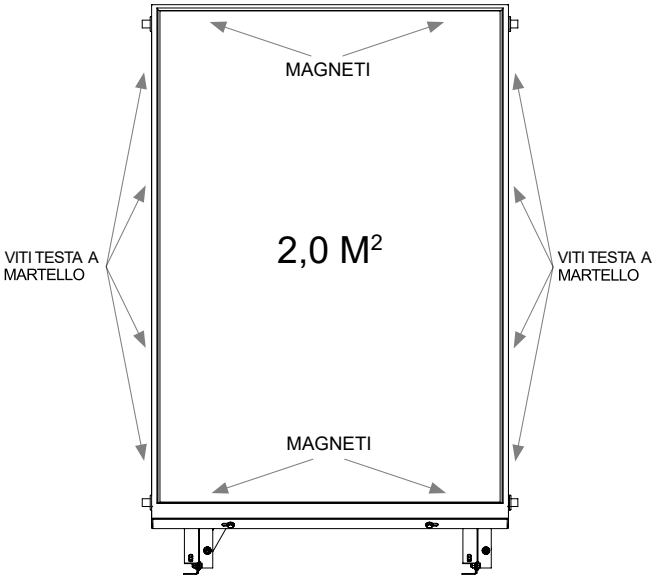

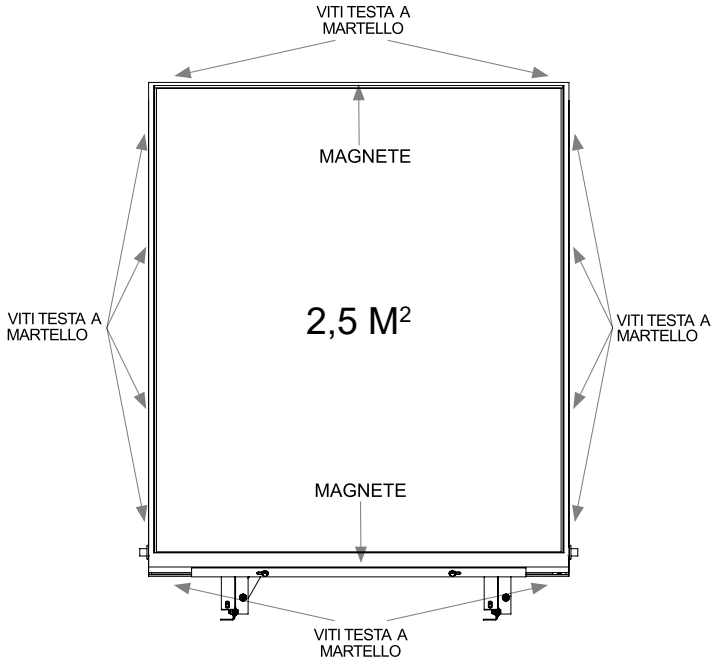


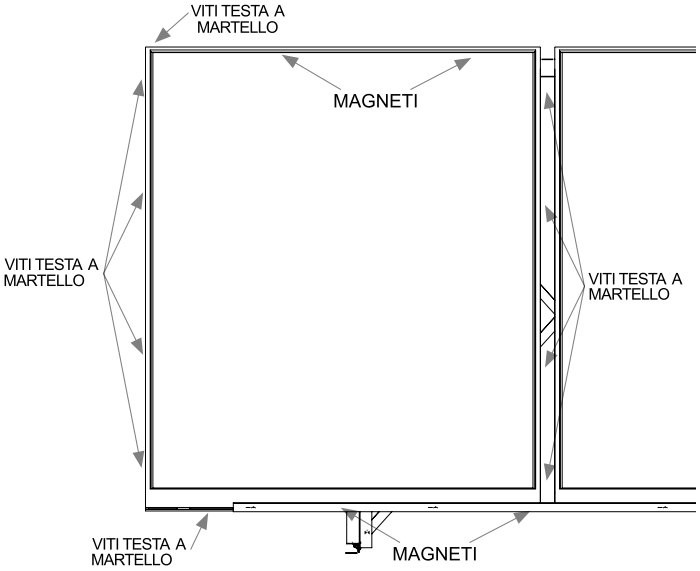


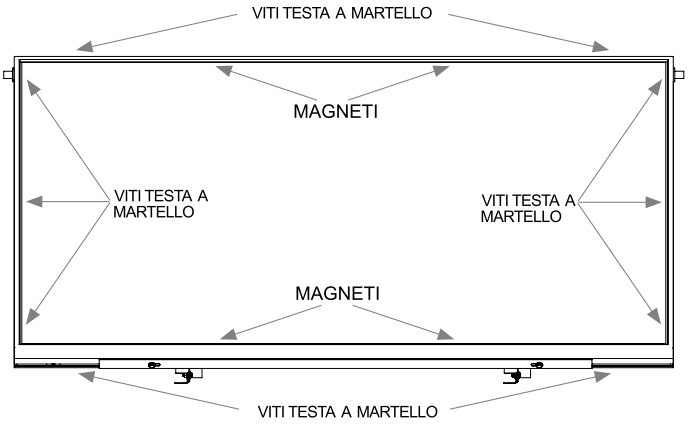


Cominciare con il fissaggio del telo nella parte alta del collettore.

Dapprima serrare i dadi a mano in modo da riuscire a centrare agevolmente il telo sul pannello, in seguito è possibile provvedere al serraggio tramite chiave.

Inserire la vite testa a martello nella scanalatura libera del pannello e fissarla tramite rondella e dado sull'occhiello del telo, aiutarsi con un cacciavite a taglio per evitare che la vite possa girare su se stessa all'interno della sede;

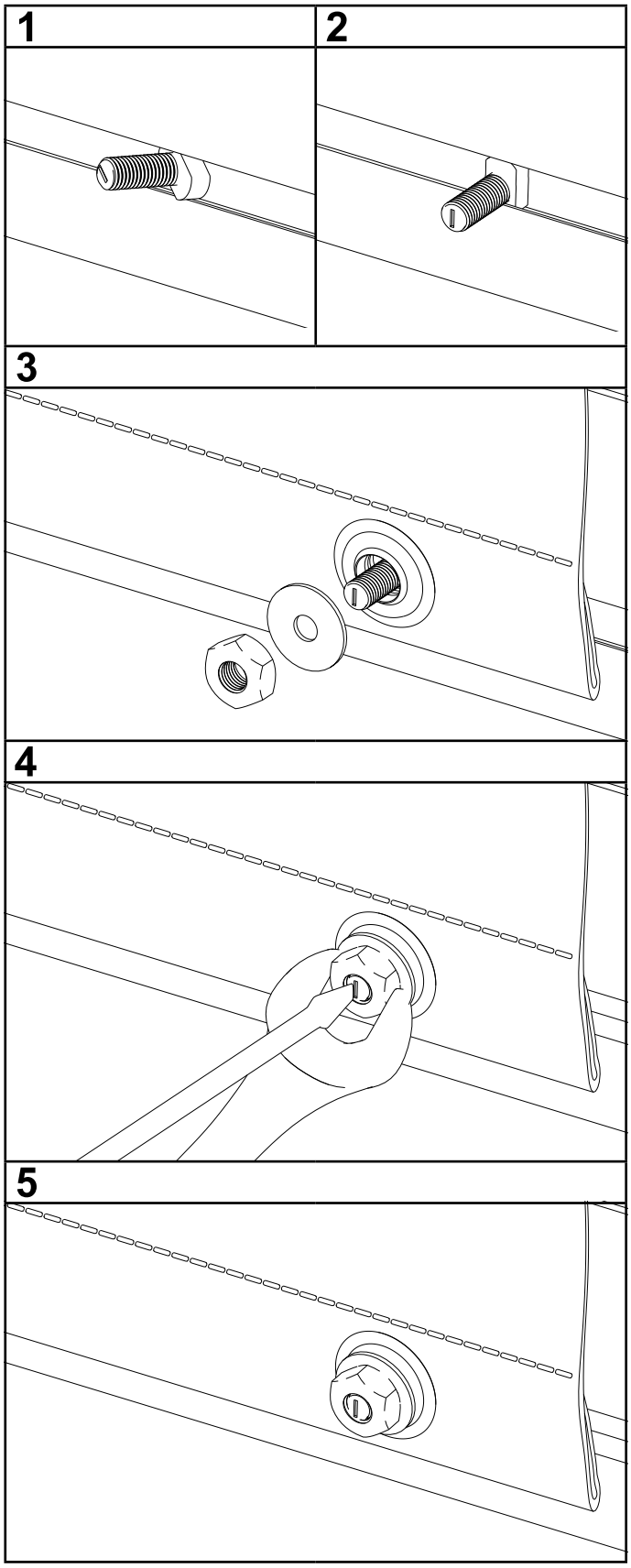

sulla parte del collettore non accessibile per la presenza della traversa utilizzare i magneti con rondelle e dadi M6 e fissare il tutto attraverso gli occhielli presenti nel telo.

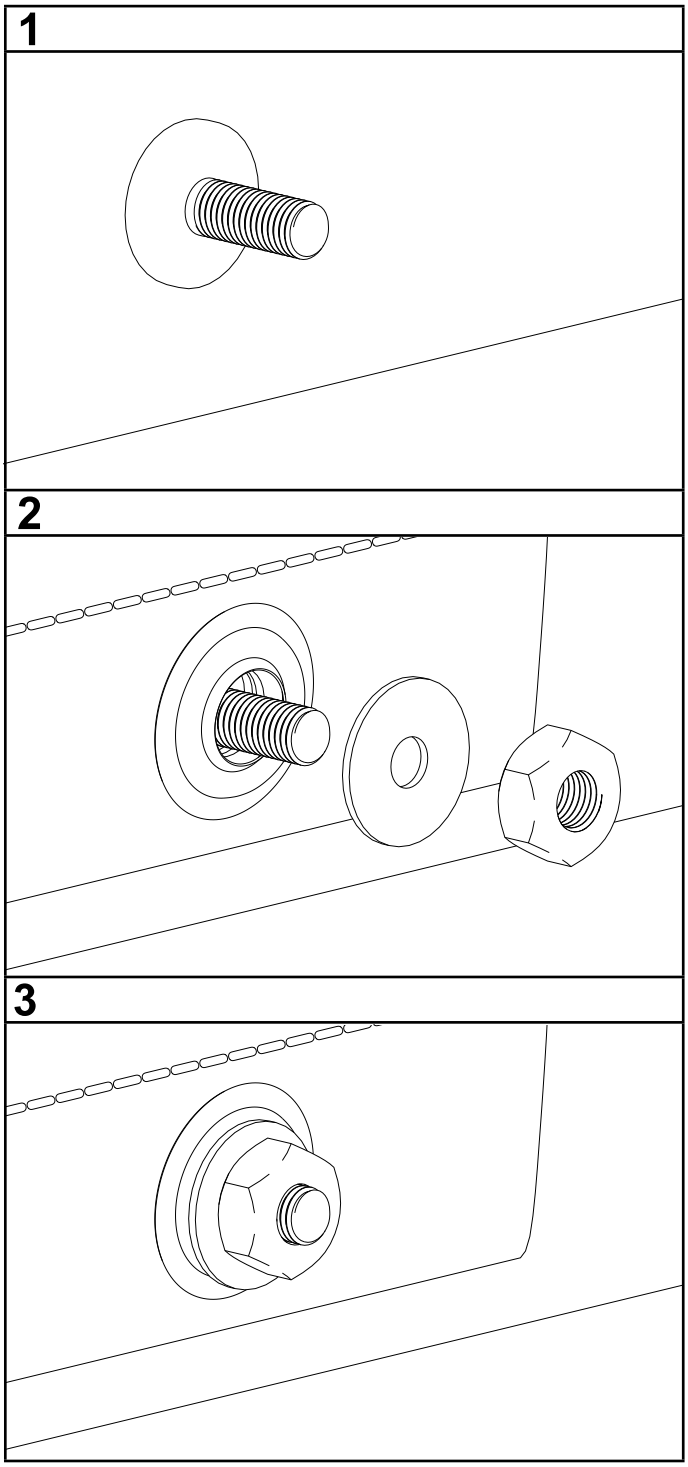


Ripetere la stessa operazione nella parte bassa del collettore.
Completare il fissaggio del telo utilizzando le viti testa a martello, rondelle e dadi tramite gli occhielli posizionati sui lati lunghi del telo

## 5. Smaltimento

Alla fine del ciclo di vita tecnico del prodotto i suoi componenti metallici vanno ceduti ad operatori autorizzati alla raccolta dei materiali metallici finalizzata al riciclaggio mentre i componenti non metallici vanno ceduti ad operatori autorizzati al loro smaltimento. I prodotti devono essere gestiti, se smaltiti dal cliente finale, come assimilabili agli urbani pertanto nel rispetto dei regolamenti comunali del comune di appartenenza. In ogni caso esso non va gestito come un rifiuto domestico.

# Assembly instructions

## 1. General information

This document is intended for the installer and the end user. After the system installation and commissioning make sure it is delivered to the end user or the system manager.

Reference product code: **5775000000035 - 5775000000036**

### 1.1 Symbols used

General hazard

Risk of falling from height

A protective helmet must be worn

Protective footwear must be worn

Protective gloves must be worn

Personal protective equipment against falls must be worn

## 2. Intended use

The PVC cover tarpaulin for solar thermal collectors must be used in case of maintenance operations that require emptying the system, to prevent the heat generation due to solar radiation from damaging the collector. The tarpaulin must be used whenever there is a prolonged absence from the house or anyway in case of reduction in heat demand of the solar system. The tarpaulin must be used during system start-up, in particular during the filling phase, with collector empty and until all the assembly and filling operations are completed.

## 3. Components

| cod. | 5775000000035 | cod. | 5775000000036 |
|---|---|---|---|
| N°1 | 2.0 m² collector tarpaulin | N°1 | 2.0 m² collector tarpaulin |
| N°10 | hammer-head screws M8x20 | N°12 | hammer-head screws M8x20 |
| N°10 | washers 8x16 | N°12 | washers 8x16 |
| N°10 | nuts M8 | N°12 | nuts M8 |
| N°4 | magnets D.16 M6 | N°4 | magnets D.16 M6 |
| N°4 | washers 6x18 | N°4 | washers 6x18 |
| N°4 | nuts M16 | N°4 | nuts M16 |
| Instruction manual | | Instruction manual | |

## 4. Installation

**Danger of burning**
Solar collectors, at high radiation and temperature levels, reach very high temperatures. Be extremely careful during assembly operations. In particular, pay the utmost attention to the primary fluid piping.

**Danger of falling**
The installation of solar energy systems very often requires working on roofs or surfaces with consequent danger of falling. In these conditions safety regulations in force must be complied with. In particular, adequate fall prevention and protection systems should be provided.

### 4.1 Tools needed

1 Fixed 13 mm wrench

1 Fixed 10 mm wrench

1 Slotted screwdriver

### 4.2 Installation

A protective helmet must be worn

Protective footwear must be worn

Protective gloves must be worn

If fall protection systems are not available, use suitable individual harness

Follow the instructions in the figures below.

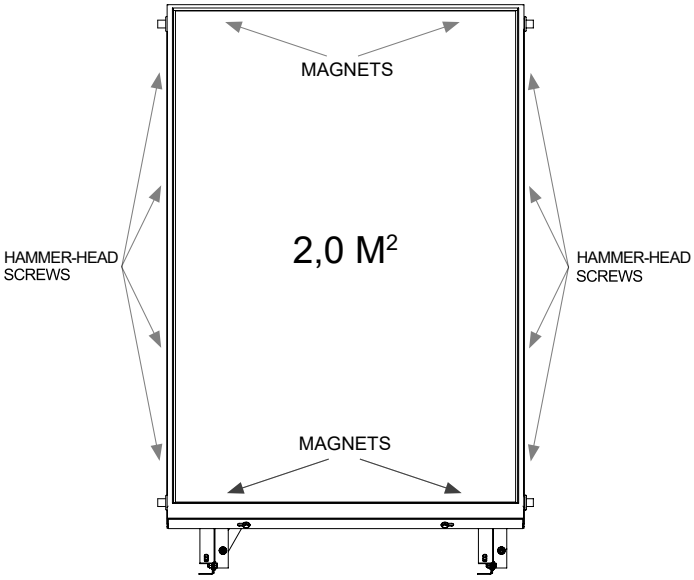

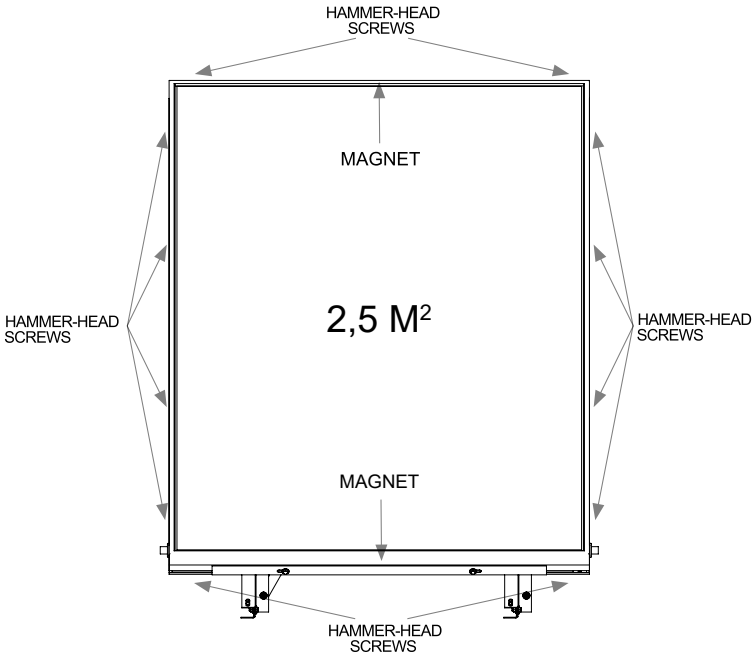


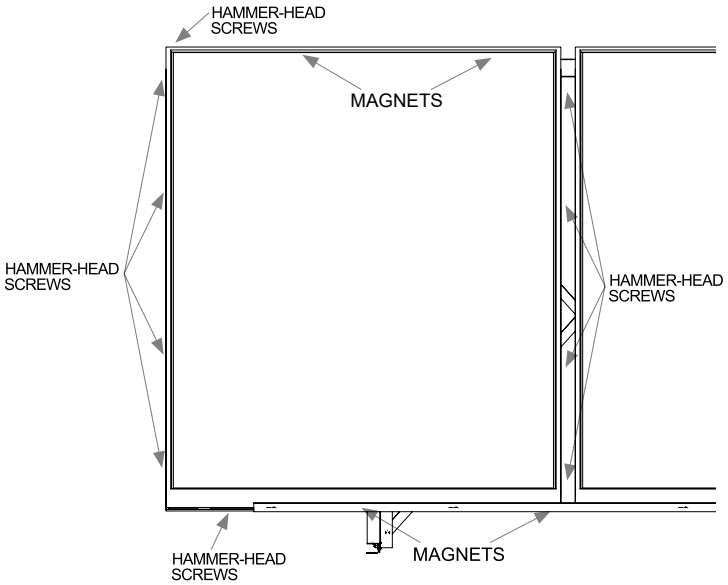


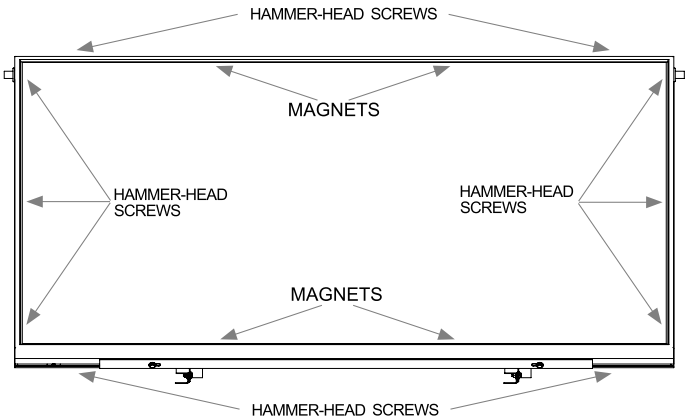


Start by fixing the tarpaulin at the top of the collector.

First tighten the nuts by hand so that the tarpaulin can be easily centred on the panel, then tighten them with a wrench.

Insert the hammer-head screw into the free groove of the panel and fasten it with washer and nut on the tarpaulin eyelet, using a slotted screwdriver to prevent the screw from turning on itself inside the housing;

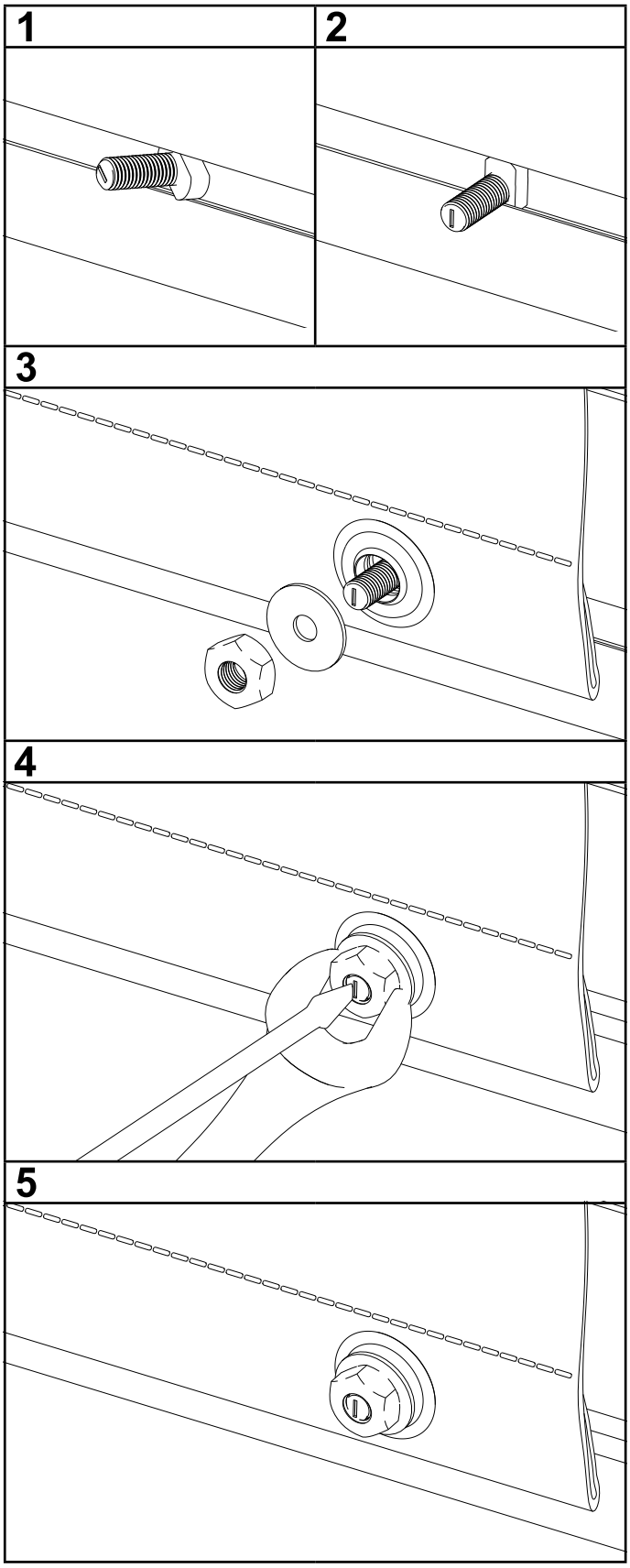

on the collector part not accessible due to the presence of the ledger, use the magnets with washers and nuts M6 and fix everything through the eyelets in the tarpaulin.

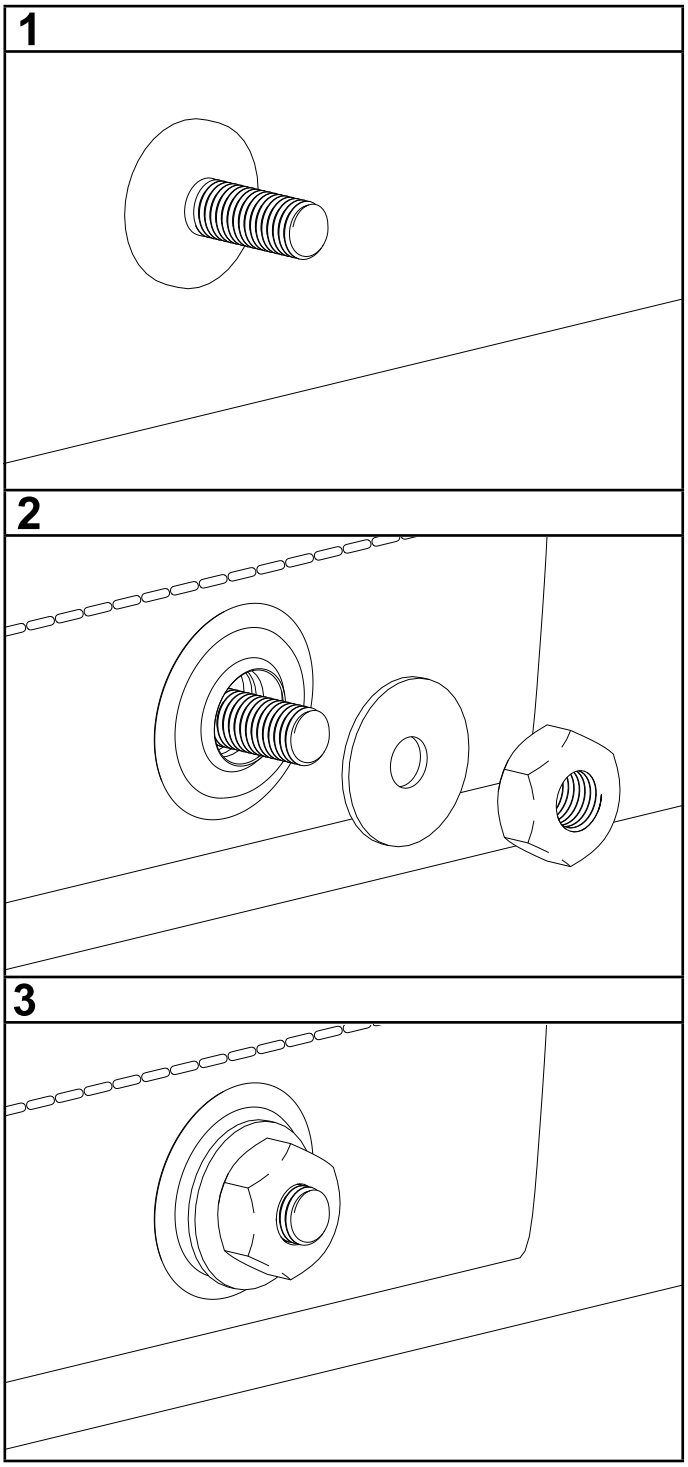


Repeat the same operation in the lower part of the collector.
Complete the tarpaulin fastening using the hammer-head screws, washers and nuts through the eyelets on the long sides of the tarpaulin

## 5.Disposal

At the end of the product life-cycles its metallic components should be handed over to operators authorised to collect metallic materials for recycling purposes, while non-metallic components should be handed over to operators authorised to dispose of them. If disposed of by the end customer, the products must be menaged as urban waste and therefore in compliance with the regulations in force in the place of installation. In any case they should not ben menaged as household waste

# Instructions de montage
## Bache de couverture de capteur solaire plan

## 1. Gènèralitès

Cette notice est destinée à l'installateur et à l'utilisateur final. Après l'installation et la mise en service du système il faut donc s'assurer que cette notice est livrée à l'utilisateur final ou au responsable de la gestion du système.
Codes produits de référence: **5775000000035 - 5775000000036**

### 1.1 Symboles utilisès

Danger générique

Danger de chute avec dénivelée

Port obligatoire du casque de protection

Port obligatoire de chaussures de sécurité

Port obligatoire de gants de protection

Port obligatoire d'équipement de protection individuelle contre les chutes

## 2. Destination d'utilisation

La bâche de couverture en PVC pour les capteurs solaires thermiques doit être utilisée en cas de travaux de maintenance qui impliquent de vider le système pour éviter que la production de chaleur due au rayonnement solaire n'endommage le capteur. La bâche doit être utilisée en cas d'absence prolongée de la maison et de toute façon en cas de réduction de la demande de chaleur du système solaire. La bâche doit être utilisée lors de la mise en service du système, en particulier pendant la phase de remplissage, lorsque le capteur est vide et jusqu'à ce que toutes les opérations d'assemblage et de remplissage soient terminées.

## 3. Composants

| cod. | 5775000000035 | cod. | 5775000000036 |
|---|---|---|---|
| N°1 | bâche pour capteur de 2,0 m² | N°1 | bâche pour capteur de 2,0 m² |
| N°10 | vis à tête marteau M8x20 | N°12 | vis à tête marteau M8x20 |
| N°10 | rondelles 8x16 | N°12 | rondelles 8x16 |
| N°10 | écrous M8 | N°12 | écrous M8 |
| N°4 | aimants D.16 M6 | N°4 | aimants D.16 M6 |
| N°4 | rondelles 6x18 | N°4 | rondelles 6x18 |
| N°4 | écrous M16 | N°4 | écrous M16 |
| Notice de mode d'emploi | | Notice de mode d'emploi | |

## 4. Installation

**Danger de brûlures**
En cas de forte irradiation et de température ambiante élevée, le capteur solaire atteint une température très élevée. Porter la plus grande attention lors du montage. Il faut notamment porter la plus grande attention à la tuyauterie de fluide primaire.

**Danger de chute**
L'installation de systèmes solaires comporte souvent la nécessité d'opérer sur des toits ou des greniers à risque de chute. Dans ces conditions il faut se conformer aux consignes de sécurité en vigueur. Il faut donc prévoir des systèmes antichute et de protection adéquats.

### 4.1 Outils nècessaires

1 Clè fixe de 13 mm

1 Clè fixe de 10 mm

1 Tournevis à fente

### 4.2 Installation

Port obligatoire du casque de protection

Port obligatoire de chaussures de sécurité

Port obligatoire de gants de protection

Au cas où des systèmes de protection antichute ne seraient pas disponibles, utiliser des harnais de sécurité individuels adéquats.

Suivre les indications des figures ci-dessous.

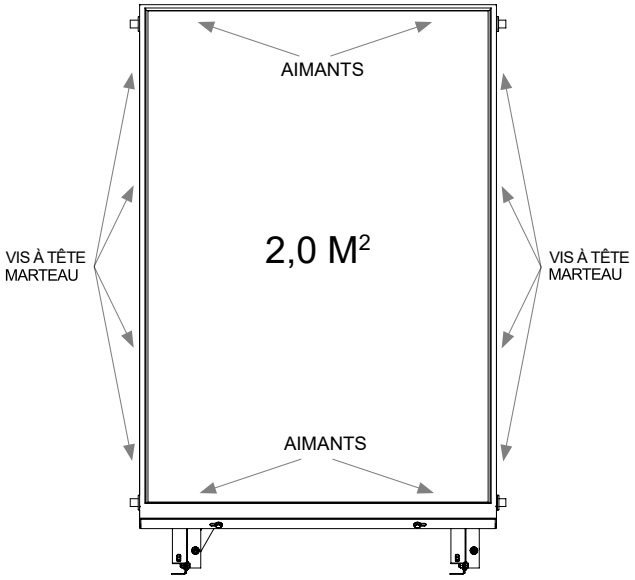

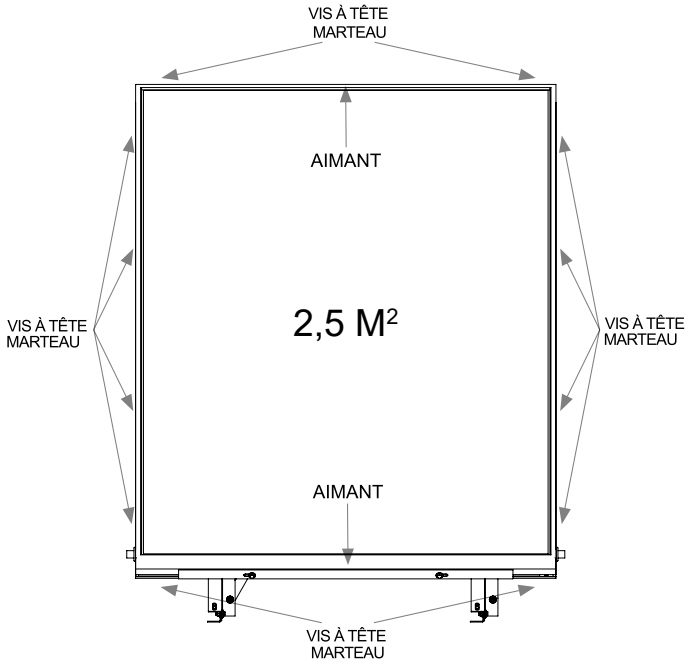


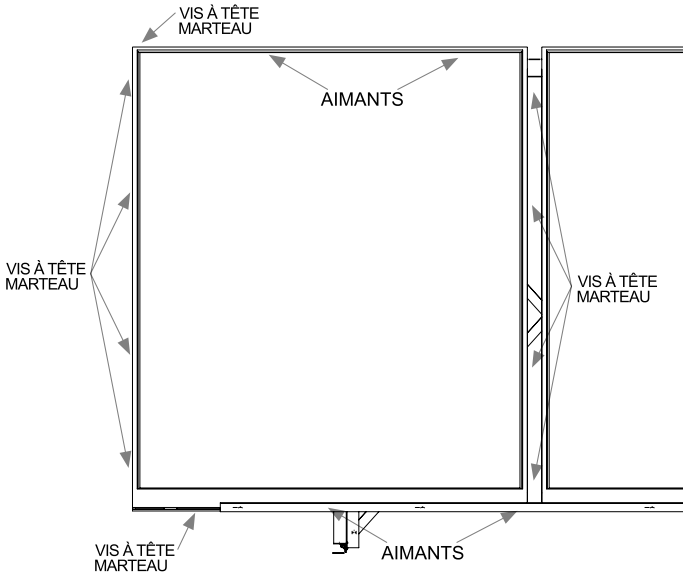


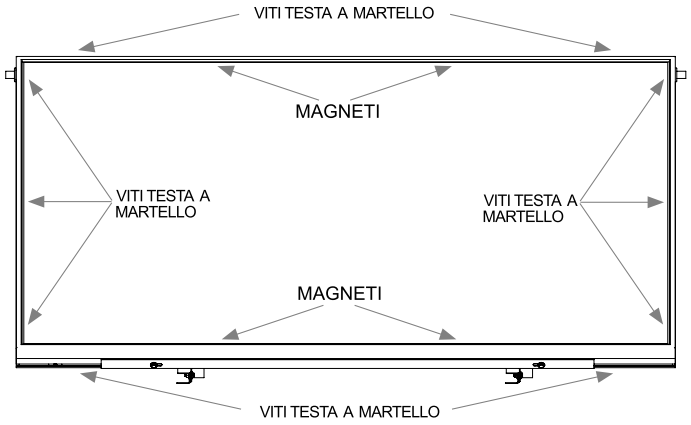


Commencer par fixer la bâche au sommet du capteur.

Serrer d'abord les écrous à la main pour que la bâche puisse être facilement centrée sur le panneau, puis la serrer à l'aide d'une clé.

Insérer la vis à tête marteau dans la rainure libre du panneau et la fixer au moyen d'une rondelle et d'un écrou sur l'œillet de la bâche en utilisant un tournevis à fente pour éviter que la vis ne tourne sur elle-même à l'intérieur du siège;

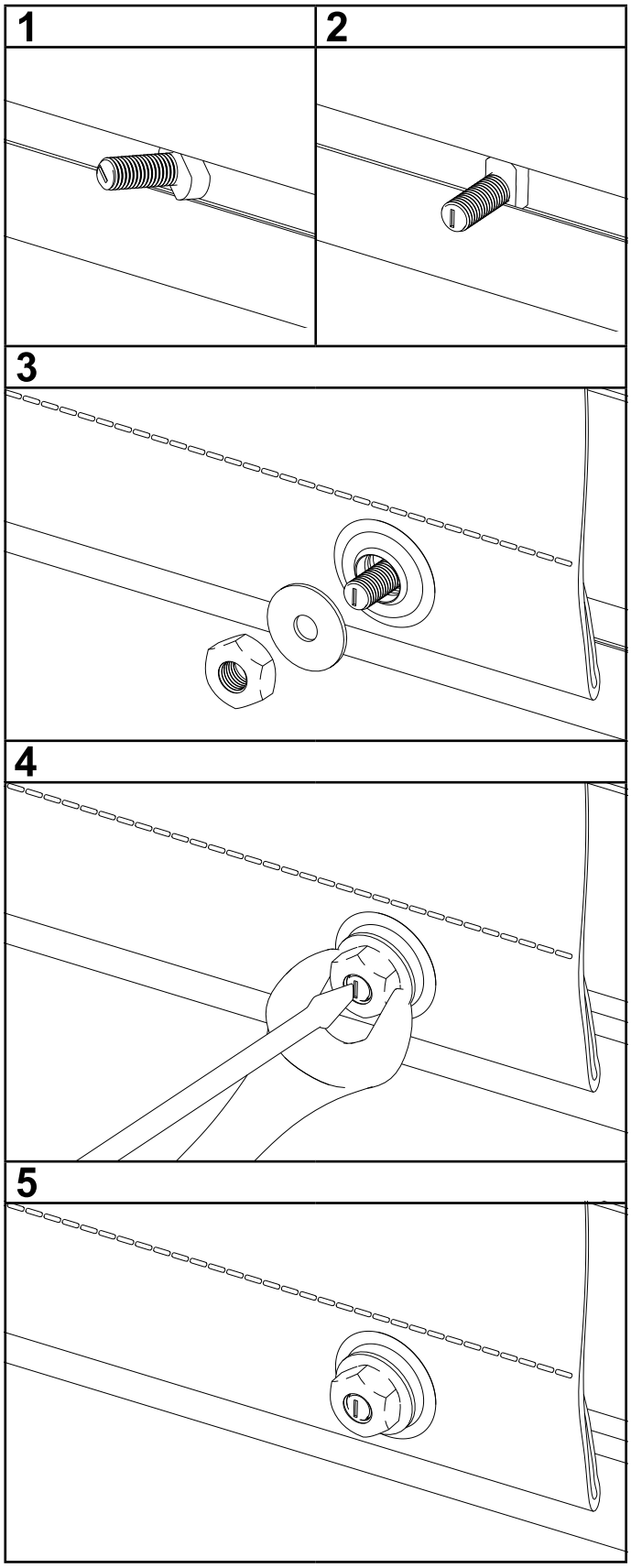

pour la partie du capteur non accessible en raison de la présence de la traverse, utiliser les aimants avec les rondelles et les écrous M6 et fixer le tout à travers les œillets de la bâche.

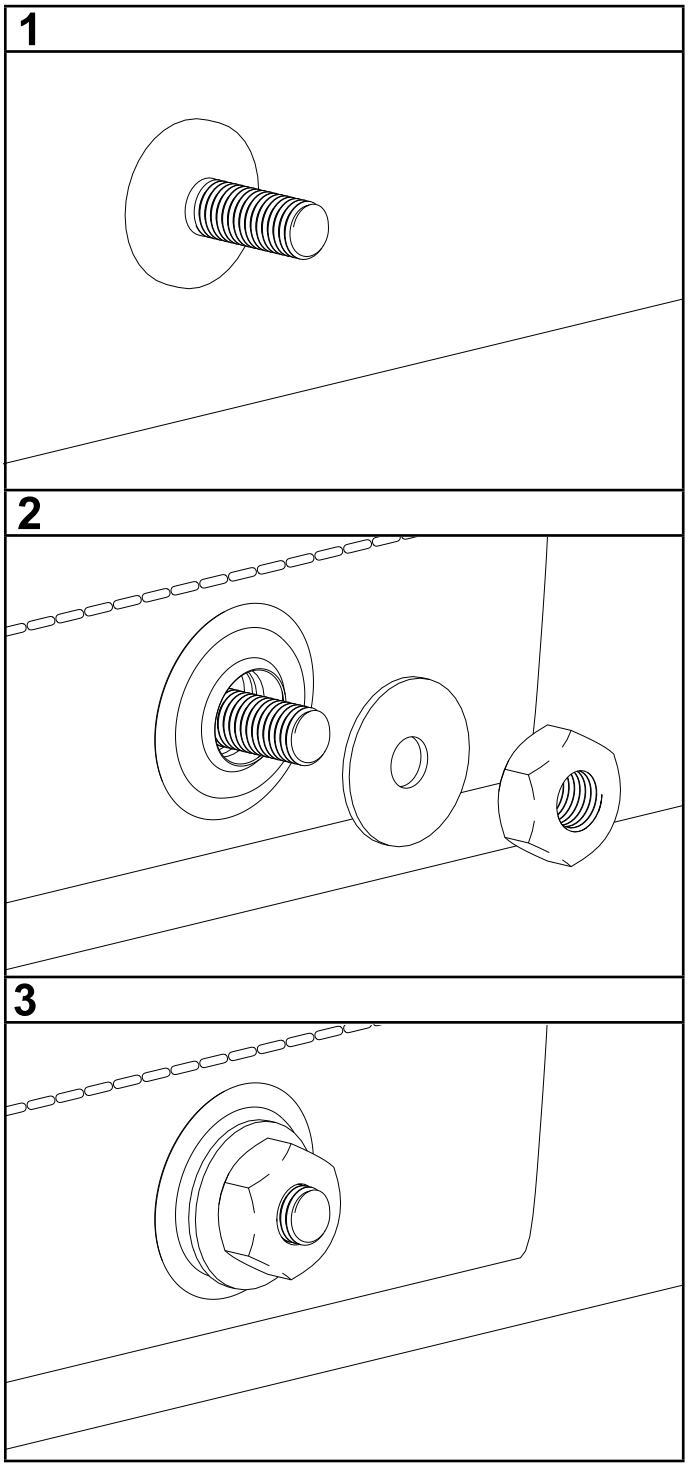


Répéter la même opération dans la partie inférieure du capteur.
Compléter la fixation de la bâche à l'aide des vis à tête marteau, des rondelles et des écrous en utilisant les œillets sur les longs côtés de la bâche.

## 5. Élimination

À la fin du cycle de vie technique du produit, ses composants métalliques doivent être remis à des opérateurs autorisés et préposés à la collecte de matériaux métalliques en vu e du recyclage, alors que les composants non métalliques doivent être remis à des opérateurs autorisés et préposés à leur élimination. Les produits doivent être gérés, si éliminés par le client final, comme comparables aux déchets urbains et donc, dans le respect des règlements locaux du lieu de l'installation. En tout cas ils ne doivent pas être gérés comme déchets domestiques

**CORDIVARI S.r.l.**
Zona Industriale Pagliare
64020 Morro D'Oro (TE) Italia
cordivari.com
cordivaridesign.com
Tel. +39 08580401
Fax +39 0858041418
C.F.-P.IVA-VAT Id nr.
IT00735570673
REA TE Nr. 92310
Cap. Sociale €10.000000,00 i.v.
UNI EN ISO 9001
UNI EN ISO 14001

Qualità & Ambiente
UNI EN ISO
9001-14001

Cod. 1910000002088 - nv01