BOLLYTERM® **HOME R290**

CHAUFFE-EAU THERMODYNAMIQUE MURAL

UTILISATION
Production et accumulation d'eau chaude sanitaire (ECS).
MATERIAUX
Acier revêtu de Polywarm® (Attestation ACS – EN 16421 – WARS)
POMPE A CHALEUR
L'eau à l'intérieure du ballon est chauffée grâce à une pompe à chaleur avec compresseur rotatif intégré et isolé, équipé d'un condenseur externe avec technologie « microchannel » pour maximiser la sécurité et les performances.
Une résistance électrique d'intégration de 1500 Watt avec "BOOST" est prévue de série. Le display électronique permet le contrôle et planning du ballon

ISOLATION
Enveloppe de mousse en polyuréthane expansé rigide.
REVETEMENT EXTERNE
Tôle métallique peinte et couvercle en ABS.
VIDANGE
Vidange grâce à un manchon sur le fond de la cuve.
GARANTIE
5 ans sur le corps du ballon. Pour les autres composants, voir conditions générales de vente.
ACCESSOIRES ET RECHANGES
Pour la liste complète consulter le chapitre spécifique

ACCUMULATION E.C.S. POLYWARM®

ECHANGEUR POLYWARM®

DISPONIBLES EN STOCK

NOUVEAU	Modèle	CODE	Classe Énergetique
BOLLYTERM® HOME R290 HABILLAGE NON DÉMONTABLE	80	3180162330052	A+
	110	3180162330053	A+

SPÉCIFICATIONS TECHNIQUES DE LA POMPE À CHALEUR			
Modèle		BOLLYTERM® HOME 80	BOLLYTERM® HOME 110
Capacité nominale de stockage	lt	80	102,5
Raccords eau sanitaire		1/2" M	1/2" M
Pression maximale de service	MPa (bar)	10	10
Température maximale de stockage	°C	90	90
DONNÉES DE PERFORMANCE			
COP*		2,933	3,04
COP**		3,74	3,737
Temps de chauffage***	hr:mm	05:26	06:31
Classe d'efficacité énergétique ErP (Reg. EU nr 812/2013)		A+	A+
Rendement saisonnier / profil de charge*	%	123,1/M	128,6/M
V40*	lt	114	140
Température max. de stockage (uniquement PAC)	°C	70	70
Fluide frigorigène		R290 (GWP=3, A3 ISO 817)	R290 (GWP=3, A3 ISO 817)
Charge de fluide frigorigène	kg	0,14	0,14
Équivalent CO_2	t	0.00042	0.00042
Plage de température de l'air au ventilateur	°C	-10/+43	-10/+43
Pression statique max. ventilateur	Pa	75	75
Diamètre des conduits	mm	125	125
Niveau de puissance sonore (EN 12102)	dB (A)	45	45
DONNÉES ÉLECTRIQUES			
Alimentation électrique	V / Hz	220-240V~ / 50Hz	220-240V~ / 50Hz
Puissance électrique nominale max.	W	365+1500	365+1500
Courant nominal max.	A	8,1	8,1
Puissance résistance auxiliaire	W	1500	1500
Classe d'isolation		I	I
Degré de protection		IPX1	IPX1

*Valeurs selon EN 16147 avec température d'air extérieur à 7°C (87 % HR / 6°C bulbe humide), température d'eau en entrée 10°C, et température du point de consigne stockage à 55°C.
**Valeurs selon EN 16147 avec température d'air extérieur à 14°C (87 % HR / 13°C bulbe humide), température d'eau en entrée 10°C, et température du point de consigne stockage à 55°C.
***Valeurs selon EN 16147 avec température d'air à 20°C (60 % HR / 15°C bulbe humide), température d'eau en entrée 10°C, et température du point de consigne stockage à 55°C.

Produits développés et réalisés pour une utilisation dans les limites de température et de pression de l'Article 4.3 de la Directive 2014/68/UE (PED).

BOLLYTERM® **HOME R290**

CHAUFFE-EAU THERMODYNAMIQUE MURAL

ACCUMULATION	
Pmax	Tmax
10 bar	90 °C

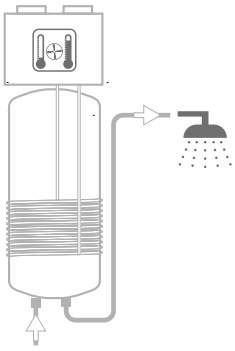

Pompe à chaleur intégrée

Condenseur externe avec technologie « microchannel » pour maximiser la sécurité et les performances

Unité de commande électronique de série:
- régulation température de l'eau
- diagnostique automatique
- traitement cyclique antibactérien antilégionelle
- gestion horaires de fonctionnement
- fonction "Boost"

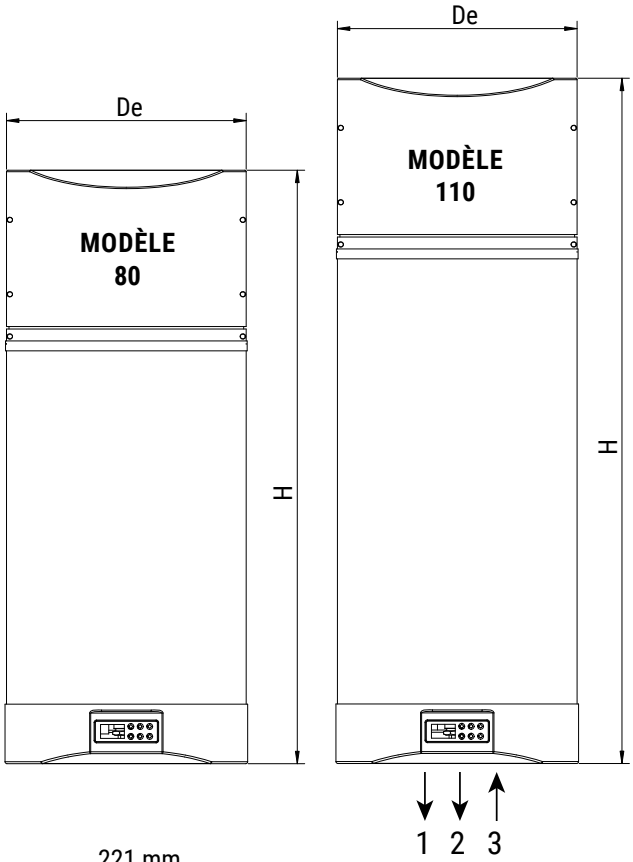

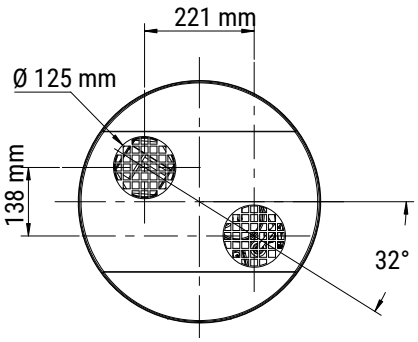

1	Sortie ECS 1/2" M
2	Vidange/Condensation
3	Entrée eau froide sanitaire 1/2" M

- ***Classe Énergetique A+***
- ***Température max ECS (Pompe à chaleur): 70 °C***
- ***C.O.P. 3.0***
- ***Contrôleur Wi-Fi***
- ***Intégration avec le photovoltaïque***
- ***Unité de commande électronique de série***
- ***Design exclusif (BREVETÉ)***

Modèle	Volume brut	De	H
	[lt]	[mm]	
80	80	483	1208
110	102,5	483	1392

Les valeurs de volume net selon la norme EN 15332 sont indiquées sur l'étiquette du produit.

Produits développés et réalisés pour une utilisation dans les limites de température et de pression de l'Article 4.3 de la Directive 2014/68/UE (PED).

CORDIVARI

Accessoires en plastique pour canalisation

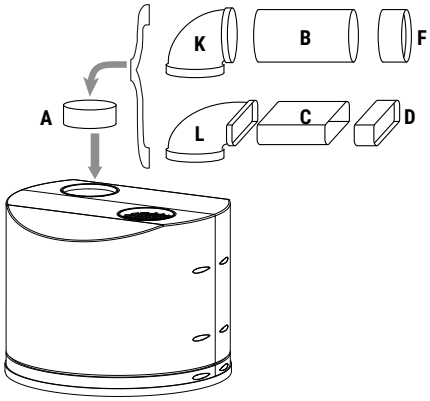

		CODE	DESCRIPTION
	A	5221000000085	Tube Ø 125 mm Longueur 75 mm
	B	5221000000086	Tube Ø 125 Mm Longueur 1200 mm
	C	5221000000087	Tube rectangulaire of Ø 150x70 mm Longueur 1200 mm
	D	5221000000088	Raccord rectangulaire en plastique Ø 150x70 mm
		5221000000089	Raccord horizontal, de rond Ø125 mm mm à rectangulaire Ø 150x70 mm
	F	5221000000090	Raccord rond Ø 125 mm
		5221000000091	Tube flexible Ø 125 mm Longueur 1000 mm
		5221000000092	Tube flexible rectangulaire Ø 150x70 mm Longueur 1000 mm
		5221000000093	Raccord courbé rectangulaire horizontal Ø 150x70 mm
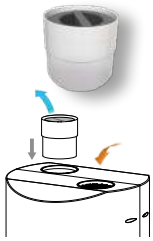		5221000000107	NEW **Réducteur de la pression acoustique** Ø 125 L 120 mm Silencieux acoustique qui permet une réduction de 6 dBA par rapport aux valeurs déclarées (49 dBA). Testé selon les normes UNI EN 12102 -2 et UNI EN ISO 3741

		CODE	DESCRIPTION
		5221000000094	Raccord courbé rectangulaire vertical Ø 150x70 mm
	K	5221000000095	Raccord rond coudé Ø125 mm
	L	5221000000096	Raccord courbé vertical, de rond Ø 125 mm à rectangulaire Ø 150x70 mm
		5221000000097	Kit 2 colliers de serrage Ø 150 mm
		5221000000098	Kit 2 supports pour tubes rectangulaires Ø 150x70 mm
		5221000000099	Grille en plastique avec ailettes fixes pour tubes Ø 125 mm
		5221000000100	Bande adhésive blanche pour tubes largeur 50 x Longueur 10 mt
		5221000000101	Bride cache en plastique pour tubes Ø 125 mm
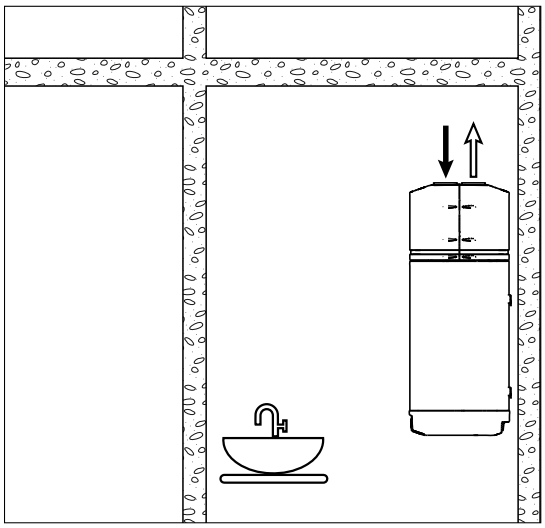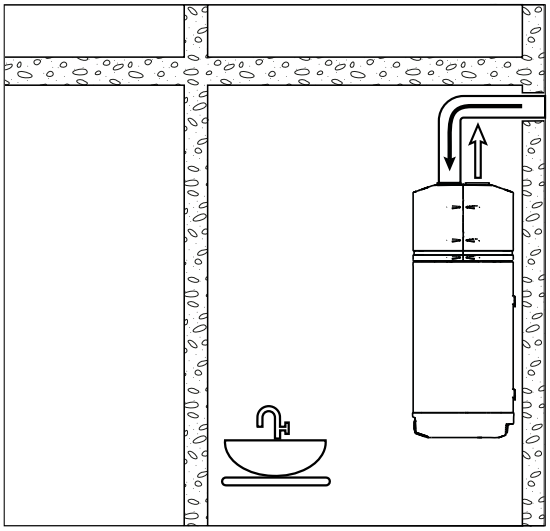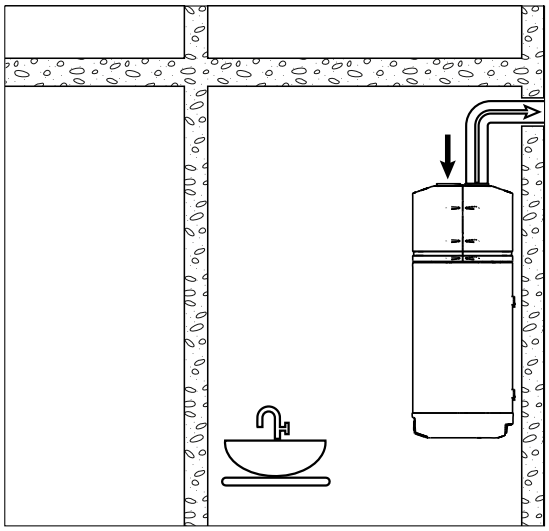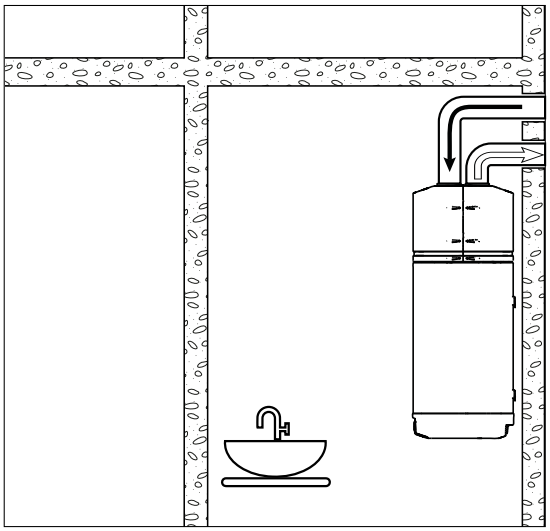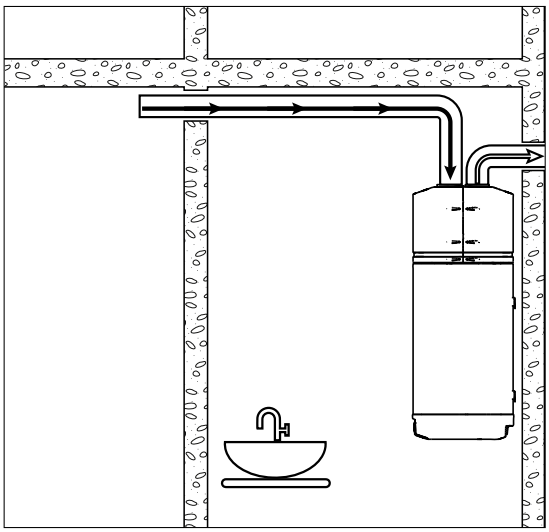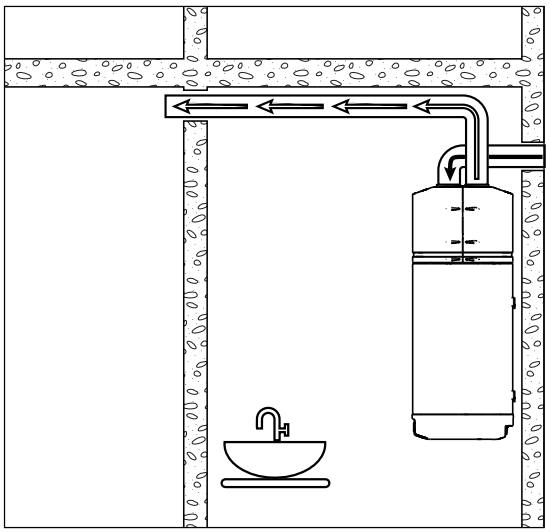
EXEMPLES DE CANALISATION